Weitergabe sowie Vervielfältigung dieser Unterlage, Verwertung und Mitteilung ihres Inhaltes nicht gestattet, soweit nicht ausdrücklich zugestanden. Zuwiderhandlungen verpflichten zu Schadensersatz. Alle Rechte für den Fall der Patentierung oder Gebrauchsmuster-Eintragung vorbehalten.
This document is confidential and shall not be exploited, copied, reprinted or disclosed to a third party in any manner without our prior written permission. All rights reserved, especially in case of patent application or registration of petty patent.

Im Falle von Unstimmigkeiten zwischen dem deutschen und englischen Text, ist der deutsche Text ausschlaggebend.
In case of a conflict between the German and English text, the German text shall take the precedence.

Ansicht ohne Spannklammern
View without mounting clamp

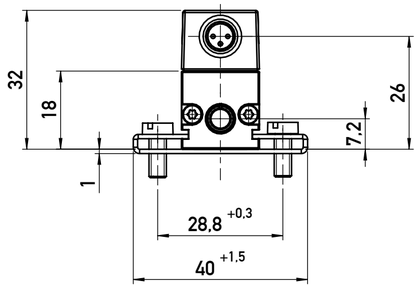

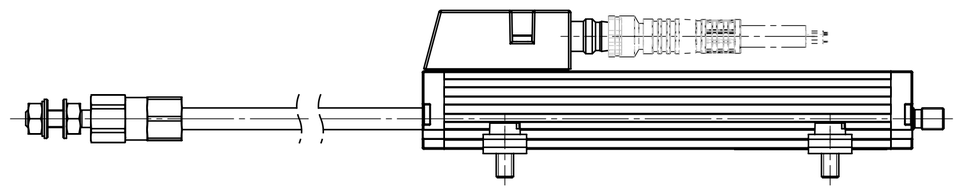

Ansicht ohne Spannklammern
View without mounting clamp

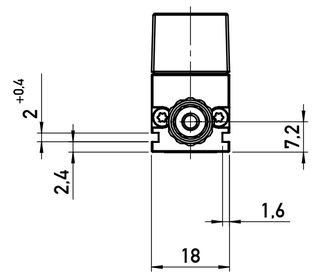

Anschlussschema
terminal diagramm

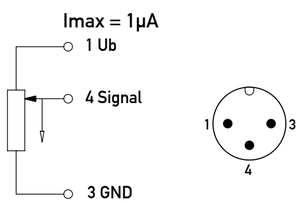

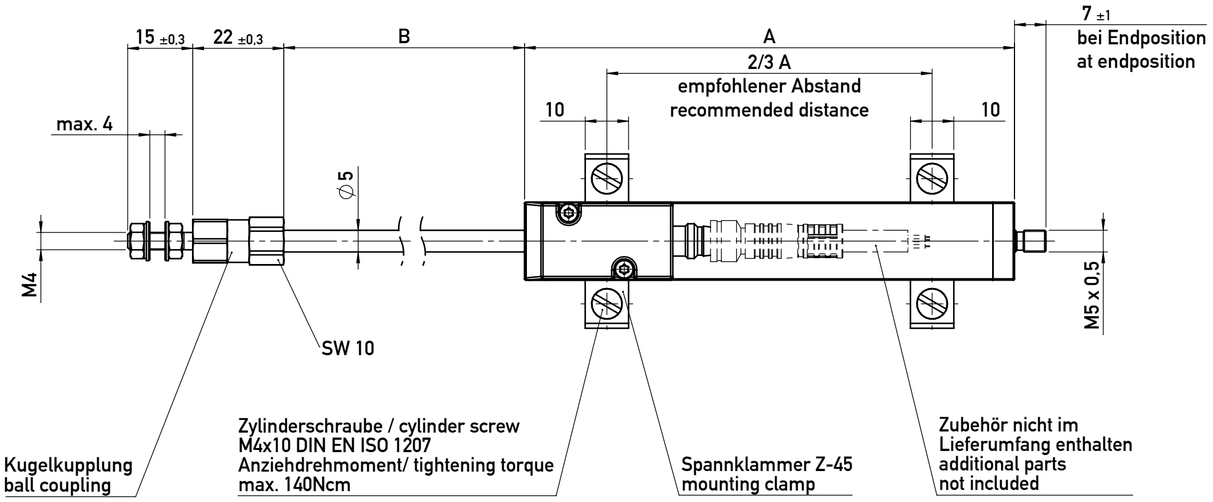

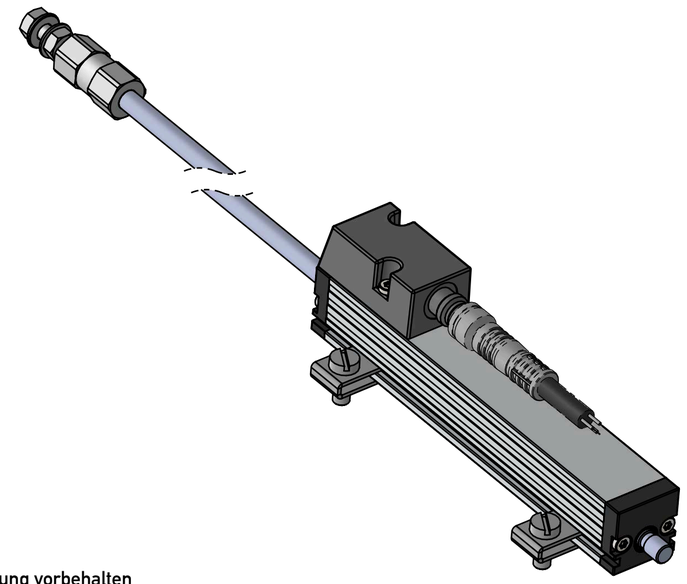

*) auf Anfrage /
on request

Typbezeichnung type designation		TS-0025-101	TS-0050-101	TS-0075-101	TS-0100-101	TS-0150-101	TS-0025-1-101*	TS-0050-1-101*	TS-0050-05-101*	TS-0075-05-101*	TS-0100-05-101*	TS-0150-05-101*	Tol.
Mat. Nr. / P / N		400107032	400107035	400107038	400107040	400107042	400107033	400107037	400107036	400107039	400107041	400107043	
definierter elektrischer Bereich defined electrical range	mm	25	50	75	100	150	25	50	50	75	100	150	-
elektrischer Bereich electrical range	mm	27	52	77	102	152	27	52	52	77	102	152	±0,1
Gehäuselänge (Maß A) housing length (dim. A)	mm	63	88	113	138	188	63	88	88	113	138	188	+1
Mechanischer Weg (Maß B) mechanical stroke (dim. B)	mm	30	55	80	105	155	30	55	55	80	105	155	±1,5
Anschlußwiderstand nominal resistance	kOhm	1	5	5	5	5	1	5	5	5	5	5	±20%
unabhängige Linearität independent linearity	± %	0,2	0,15	0,1	0,075	0,075	0,1	0,1	0,05	0,05	0,05	0,05	-

Änderung vorbehalten
subject to change

Status: freigegeben / released

geltende Dokumente regarding documents	-				
Version	Änd. - Nr. revision no.	Änderung revision description	Datum / date Bearbeitet / drawn by	Datum / date Geprüft / approved by	Datum / date Freigegeben / released by
00	420-0007	Neuanlage	21.02.2020 Thiel	12.05.2021 Bürkle	12.05.2021 Braun
Form- u. Lagetoleranzen nach shape and position tolerance per	Nichttol. Maße unspecified tolerances	Tolerierungsprinzip tolerancing principle	Gewicht / weight	-	
-	ISO 2768-mK	ISO 8015	Werkstoff / material	-	
Oberflächenangaben nach surface tolerancing per		novotechnik Siedle Gruppe Novotechnik Messwertaufnehmer OHG	Ersatz für / Zng.-klasse replaces / draw-class	- Z001	
-			Typ / Baureihe type series	T-SERIE M8	
Werkstückkanten nach part edges per	ECE (KBA)		Format size	Maßstab scale	Material-Nr. material no.
-	Nein/No		A2	1:1	s. Tabelle
Projektionsmethode 1 projection method 1	FuSi functional safety	Benennung / title	Dokument-Nr. / document no.	Teildok. / document part	Blatt / sheet
	Nein/No	TS-_ _ _ _-101	900103258	001	1

© novotechnik ; Schutzvermerk nach ISO 16016 beachten. copyright note i.a.w. ISO 16016 to be observed