Weitergabe sowie Vervielfältigung dieser Unterlage, Verwertung und Mitteilung ihres Inhaltes nicht gestattet, soweit nicht ausdrücklich zugestanden. Zuwiderhandlungen verpflichten zu Schadensersatz. Alle Rechte für den Fall der Patentierung oder Gebrauchsmuster-Eintragung vorbehalten.
This document is confidential and shall not be exploited, copied, reprinted or disclosed to a third party in any manner without our prior written permission. All rights reserved, especially in case of patent application or registration of petty patent.

Im Falle von Unstimmigkeiten zwischen dem deutschen und englischen Text, ist der deutsche Text ausschlaggebend.
In case of a conflict between the German and English text, the German text shall take the precedence.

Montagehinweise und Arbeitsabstände siehe Montageanleitung Positionsgeber
Instructions for installation and working distances see manual Position Markers

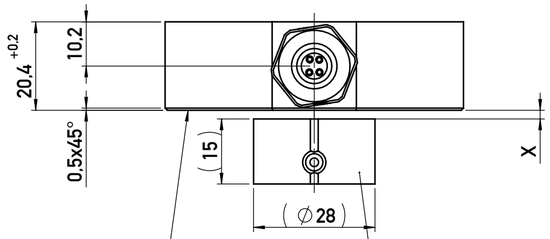

Sensor aktive Seite
Active side of sensor

Positionsgeber
(dargestellt Z-RFC-P02)
Position marker
(pictured Z-RFC-P02)

Elektrische Anschlüsse
Electrical connections

Ausführung mit Kabelabgang
Cable connection design

RFX-69_ _-_ _ _-_ _ _-2_ _

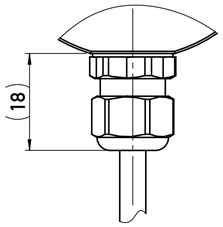

RFX-69_ _-_ _ _-_ _ _-3_ _

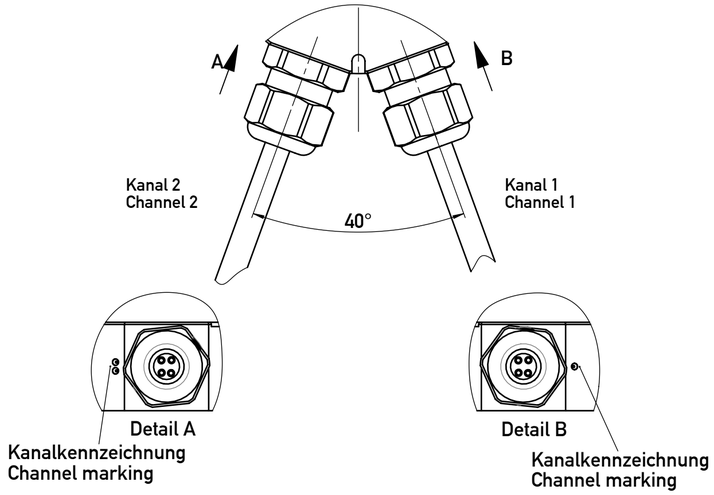

Dargestellte Ansicht entspricht
Mittellage auf Kennlinie.
View shows position marker
in center position of output characteristic

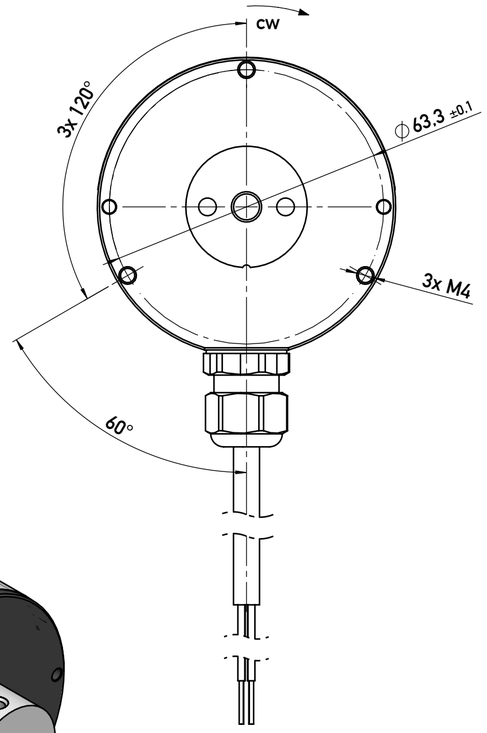

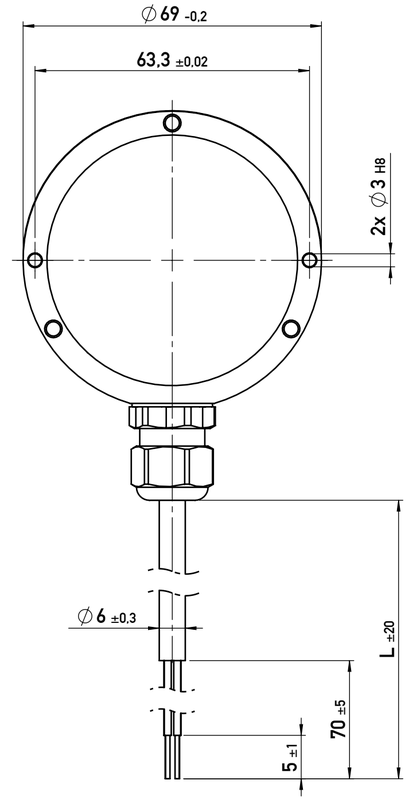

Ausführung mit Steckeranschluss
Plug connection design

RFX-69_ _-_ _ _-_ _ _-5_ _

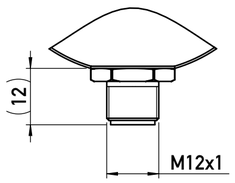

RFX-69_ _-_ _ _-_ _ _-6_ _

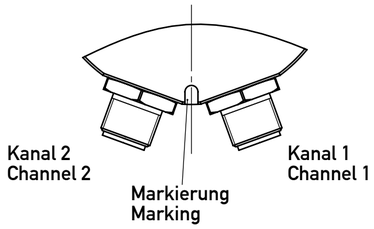

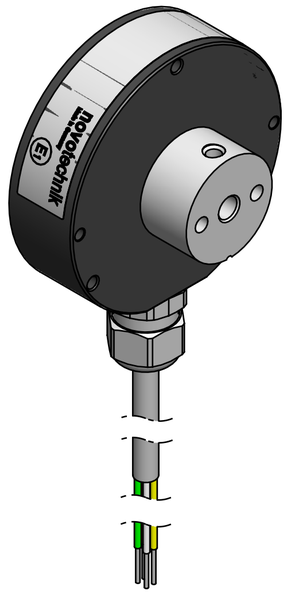

Gehäuse / Housing	Aluminium, eloxiert, AlMgSi1 Anodized aluminium
Verguß / Potting	PUR

Kabellänge L
Cable length L

Code	L [mm]
252 / 352	2000

(10) Produktvarianten für sicherheitsrelevante Anwendungen
bzw. mit E1 - Typgenehmigung => Klassifizierung siehe Datenblatt.
Product versions for safety - related systems or with
European E1 type approval => Classification see data sheet

§ FS Hinweise zur funktionalen Sicherheit siehe Gebrauchsanleitung.
For instructions on functional safety, see the manual.

Status: freigegeben / released					gelltende Dokumente regarding documents -	
Version 10	Änd. - Nr. revision no. 419-0055	Änderung revision description: Bemerkung hinzu.			Datum / date Bearbeitet / drawn by: 24.04.2019 Thiel	Datum / date Geprüft / approved by: 03.05.2019 Weller	Datum / date Freigegeben / released by: 03.05.2019 Merkle
Form- u. Lagetoleranzen nach shape and position tolerance per: -	Nichttol. Maße unspecified tolerances: ISO 2768-mK	Tolerierungsprinzip tolerancing principle: Size ISO 14405			Gewicht / weight: -		
Oberflächenangaben nach surface tolerancing per: -		novotechnik Siedle Gruppe Novotechnik Messwertaufnehmer OHG			Werkstoff / material: -		
Werkstückkanten nach part edges per: -	ECE (KBA): Ja/Yes		Ersatz für / Zng.-klasse replaces / draw-class: - Z001-2779		Format size: A2	Maßstab scale: 1:1	Material-Nr. material no.: s.Text
			Typ / Baureihe type series: RFX69				
Projektionsmethode 1 projection method 1	FuSi functional safety: Ja/Yes	Benennung / title: RFX 69 Baureihe / Series			Dokument-Nr. / document no.: 900019953	Teildok. / document part: 001	Blatt / sheet: 1

© novotechnik; Schutzvermerk nach ISO 16016 beachten; copyright note i.a.w. ISO 16016 to be observed

Papierausdruck unterliegt nicht dem Änderungsdienst / paper print is not subject to change