Nennmaßbereich (mm) Längenmaße nominal range (mm) linear dimension	bis/ up to 6	über/ above 6 bis/ up to 30	über/ above 30 bis/ up to 120	über/ above 120 bis/ up to 400	über/ above 400 bis/ up to 1000	Nennmaßbereich (mm) Winkelmaße nominal range (mm) angular dimension	bis/ up to 10	über/ above 10 bis/ up to 50	über/ above 50 bis/ up to 120	über/ above 120 bis/ up to 400
Grenzabmaße limit dimension ISO 2768 - m	±0,1	±0,2	±0,3	±0,5	±0,8	Grenzabmaße limit dimension ISO 2768 - m	±1°	±30'	±20'	±10'

Weitergabe sowie Vervielfältigung dieser Unterlage, Verwertung und Mitteilung ihres Inhaltes nicht gestattet, soweit nicht ausdrücklich zugestanden. Zuwiderhandlungen verpflichten zu Schadensersatz. Alle Rechte für den Fall der Patentierung oder Gebrauchsmuster-Eintragung vorbehalten.
This document is confidential and shall not be exploited, copied, reprinted or disclosed to a third party in any manner without our prior written permission. All rights reserved, especially in case of patent application or registration of petty patent.

Elektrischer Anschluss / Electrical connection: Code 102

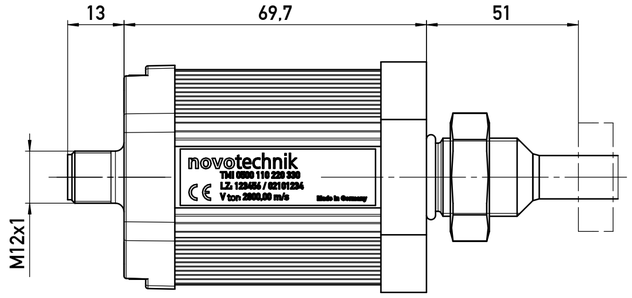

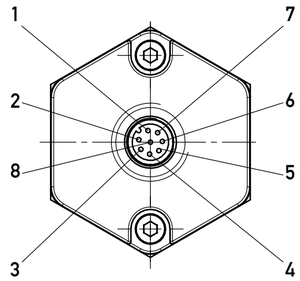

Elektrischer Anschluss / Electrical connection: Code 201

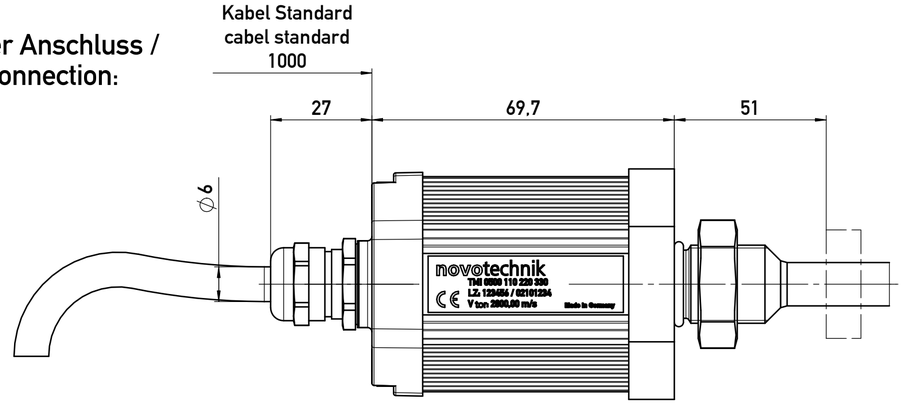

Elektrischer Anschluss / Electrical connection: Code 101 (8-polig) Code 103 (6-polig)

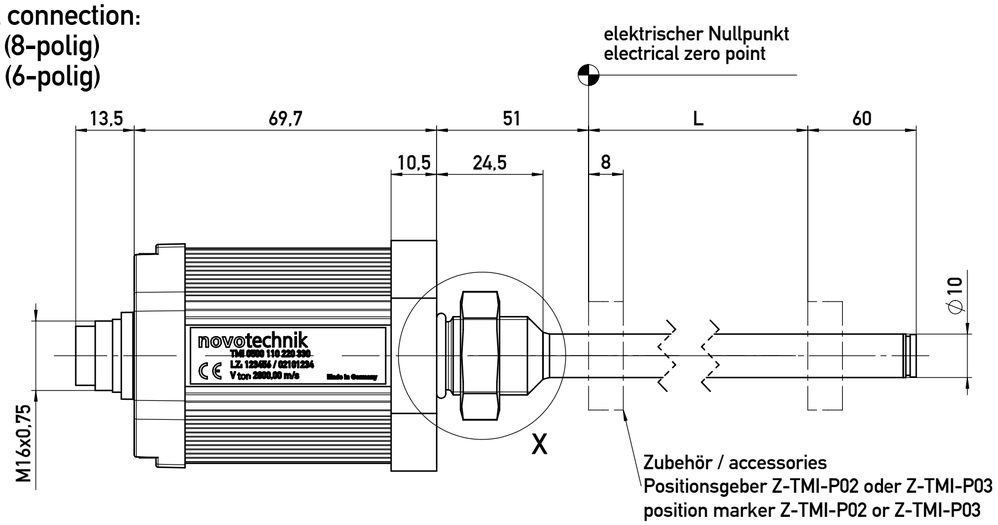

EA Code 101

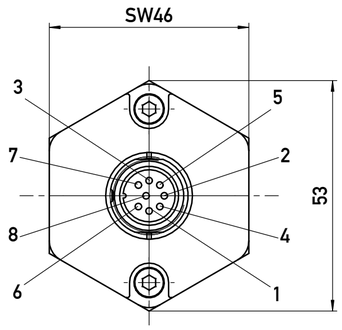

EA Code 103

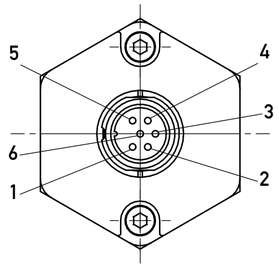

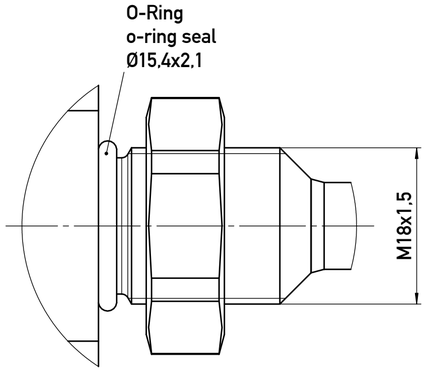

Detail X
M2:1

Bestellcode:
Ordering specifications :

T	M	I					0	0	4						

- Baureihe / typ
- El. definierter Bereich (L) / Defined electrical range (L)
- Mechanische Ausführung (MA) / Mechanical series (MA)
- Elektrische Schnittstelle (ES) / Electrical interface (ES)
- Elektrischer Anschluss (EA) / Electrical connection (EA)

CAD-Freigabe
CAD-release

Papierausdruck unterliegt nicht dem Änderungsdienst

paper print is subject to change

all dimensions are in millimeters (mm)

Index rev. ind.	Änd.-Nr. revision no.	Änderung revision description	Datum date	Bearb. drawn by	Gepr. checked by	Norm standardized by	Genehm. approved by
01	06-023	Detail Einschraubbohrung entfernt. Blatt 2 hinzu gefügt.	14.02.2006	Jacobs	Jacobs	-	Bürkle

Form- u. Lagetoleranzen nach shape and position tolerance per	Nichttol. Maße unspecified tolerances	Maßstab / scale 1:1		Name / name	Datum / date
			Bearb. drawn by	jacobs	29.03.2005
Oberflächenangaben nach surface tolerancing per	novotechnik Siedle Gruppe Novotechnik Messwertaufnehmer OHG		Gepr. checked by	Bürkle	06.04.2005
			Norm standardized by	-	-
Werkstückkanten nach part edges per			Genehm. approved by	Bürkle	06.04.2005
			Ers. f. replaces		

Typ / type		
Werkstoff / material		
Werkstoff-Nr. / material no.		
Zeichnungsmaßbild drawing -	Art.-Nr. part no.	

Projektionsmethode 1 projection method 1	Benennung / title	Zeichnungsnr. / drawing no.	Blatt / sheet
	TMI mit Gewindeanschluss M18x1,5	Z001-2577-2 Blatt 1	1 von / of 2